Montageanleitung
Vordach King-II 1714VA

Mounting instructions
King Glass Canopy-II 1714VA

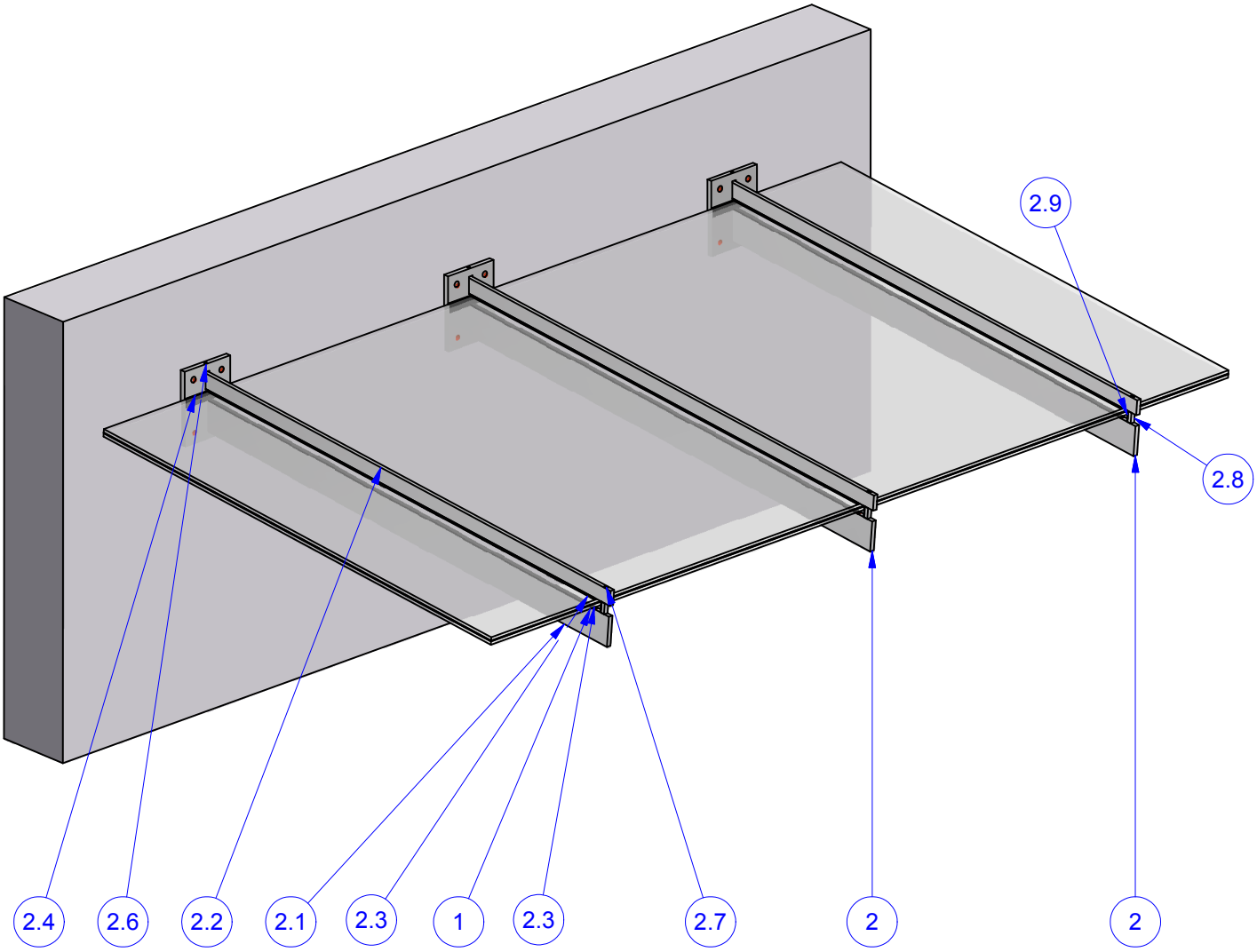

2.9	1	1716-6EPDM	EPDM 4x10x22	EPDM schwarz (Shore A 85)	0,001 kg
2.8	1	1716-4VA	Abstandsklotz	1.4301 (SS304) V2A	0,014 kg
2.7	1	S912A2D5x65	Zylinderkopfschraube DIN 912 - M5 x 65 - A2	A2	0,012 kg
2.6	1	S913A2D6x16	Gewindestift DIN 913 - M6 x 16 - A2	A2	0,003 kg
2.4	1	1716-5EPDM	EPDM 2x20x128	EPDM schwarz (Shore A 85)	0,006 kg
2.3	2	1716-4EPDM	EPDM 4x10x1196	EPDM schwarz (Shore A 85)	0,059 kg
2.2	1	1716-2VA	Deckleiste King 2 NEU	1.4301 (304)	3,509 kg
2.1	1	1716-1VA	Ausleger Vordach King 2 NEU	1.4301 (304) geschweißt	8,997 kg
2	3	1713VA-1	Ausleger Vordach King 2 NEU komplett		12,660 kg
1	1	1714VA_VSG16	Verglasung Vordach King 2 NEU 3er 2100 x 1190 x 17,52	VSG16 ; 2x8mm TVG mit PVB-Folie 1,52mm	91,723 kg
Position	Stück	Artikel-Nr.	BEZEICHNUNG	MATERIAL	MASSE

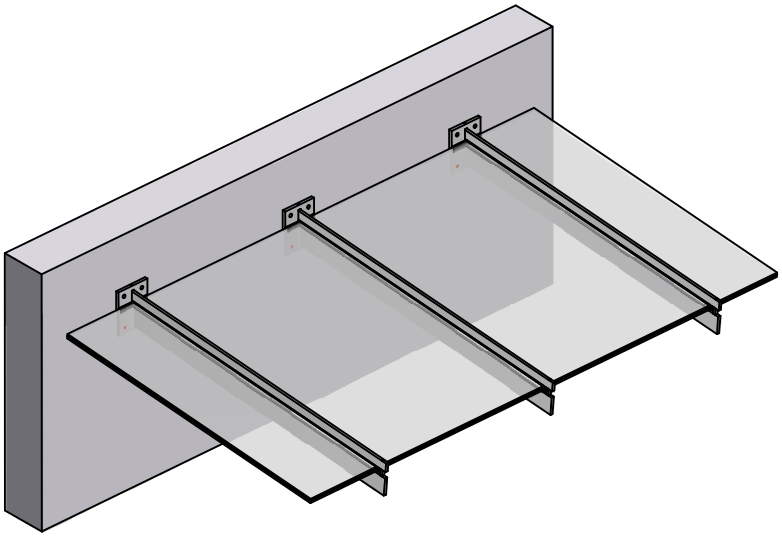

Beim Bohrvorgang der Anschraublöcher zur Wandmontage, muß eine horizontale Ausrichtung der Gewindebefestigungen zueinander gewährleistet sein. Maximaler Niveauausgleich von ± 1,5mm im Bereich der Lochbohrungen ist nach der Montage der Grundplatte möglich !!!

It is imperative to ensure an exact horizontal axis between the pilot holes for the threaded rods. The maximum adjustment range for the wall mounts is ± 1,5mm.

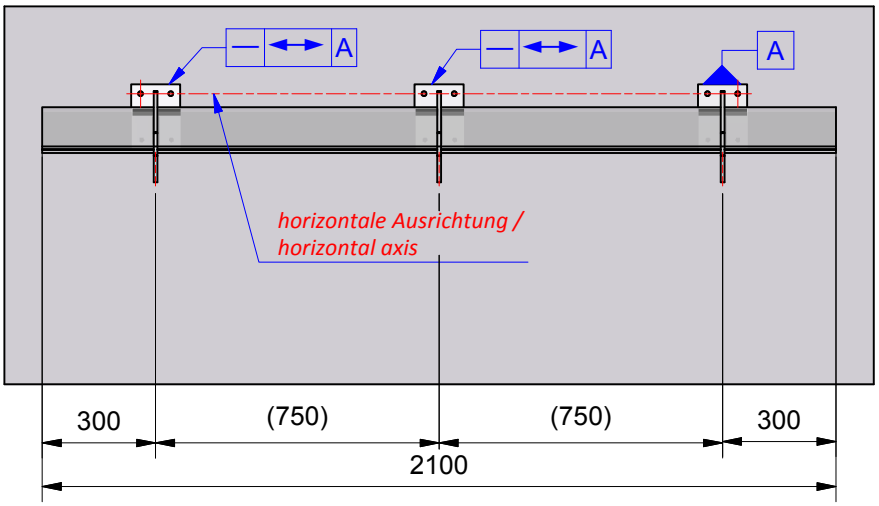

A-A

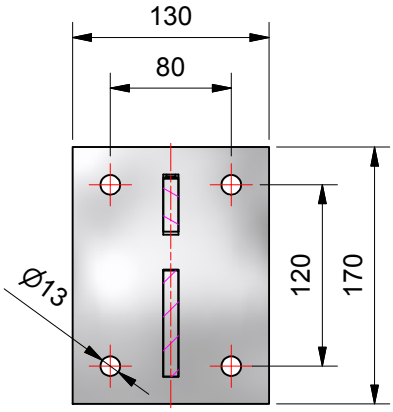

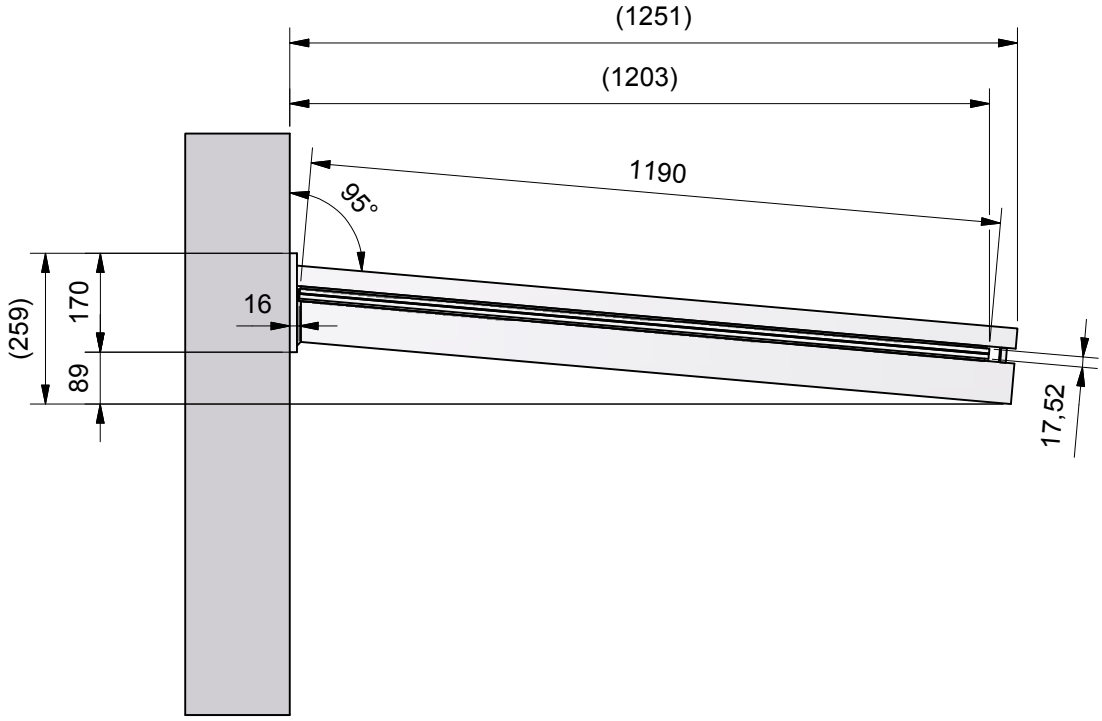

+49 2291 9206 0
England
Frankreich
Italien
Japan
Niederlande
Österreich
+46 8 449 32 00
Schweiz
Spanien
USA

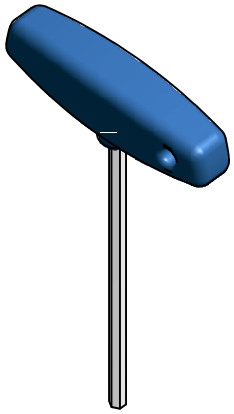

5 mm

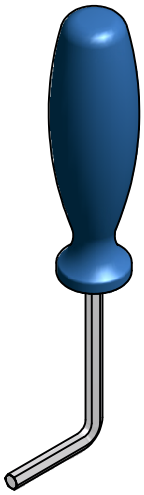

3 mm

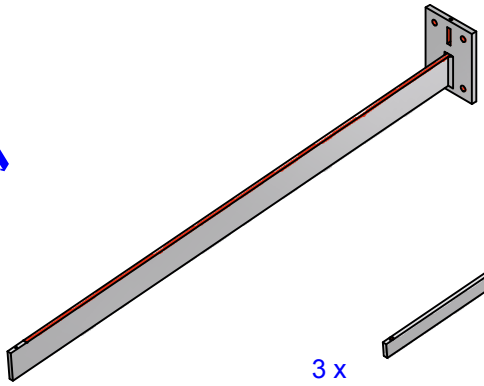

3 x
1716-1VA

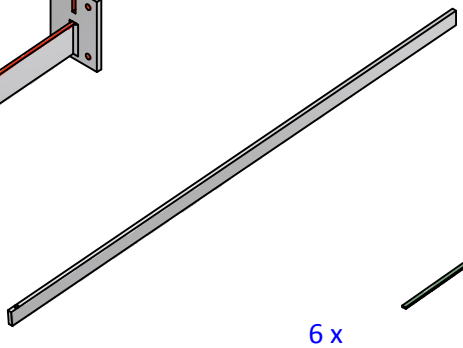

3 x
1716-2VA

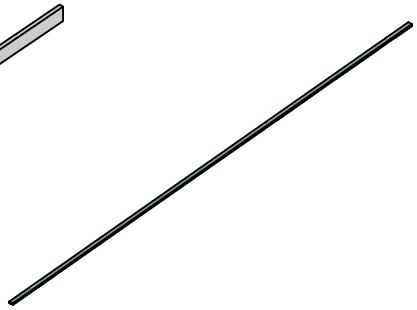

6 x
1716-4EPDM
(bereits bei P&S verklebt)

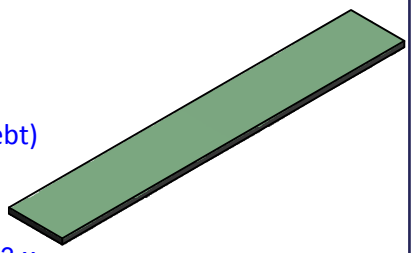

3 x
1716-5EPDM
(bereits bei P&S verklebt)

1 x
1714VA_VSG16

3 x
1716-4VA

3 x
1716-6EPDM
(bereits bei P&S verklebt)

3 x
S913A2D6x16

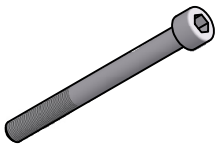

3 x
S912A2D6x65

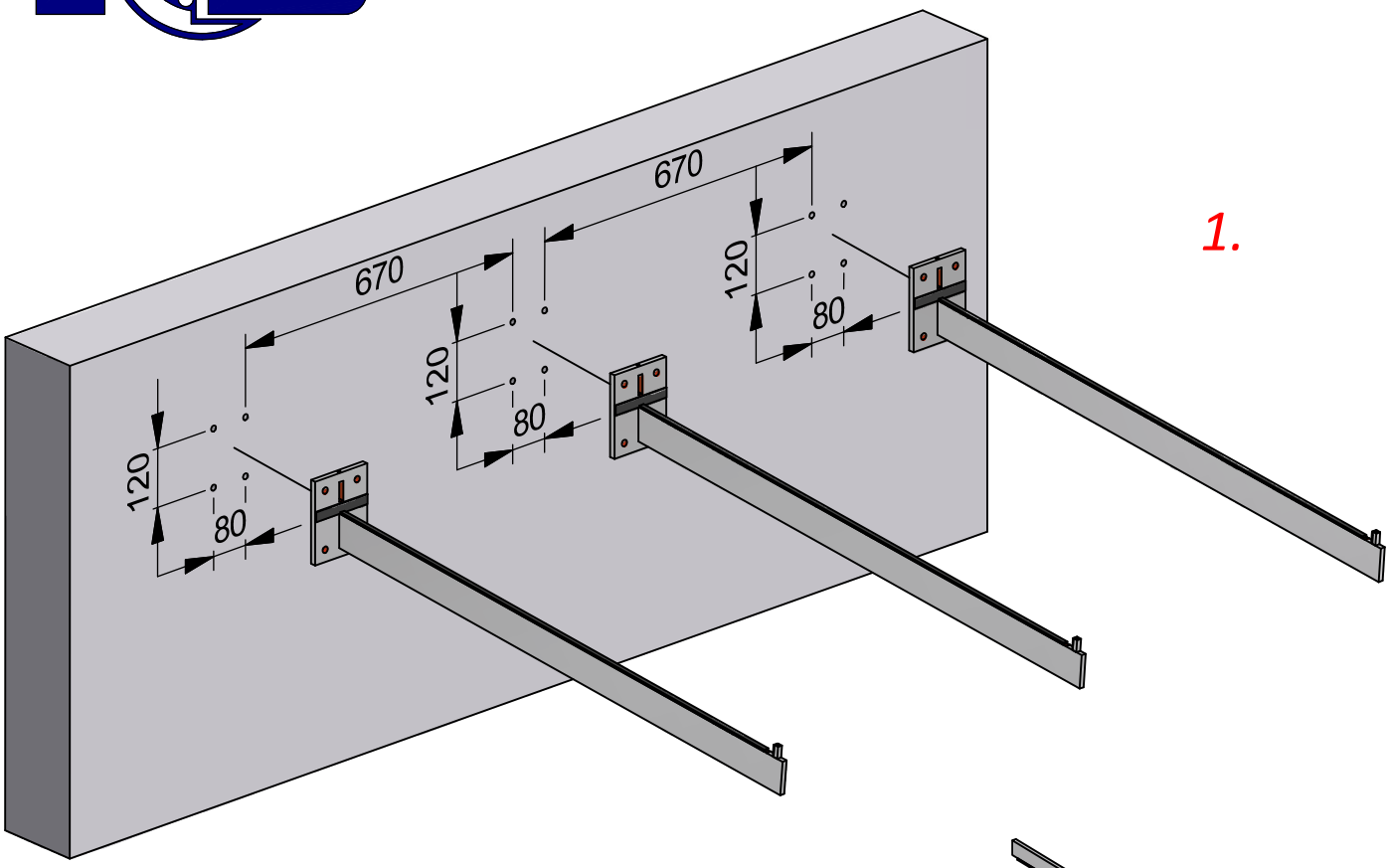
670
670
120
80
120
80
120
80
1.

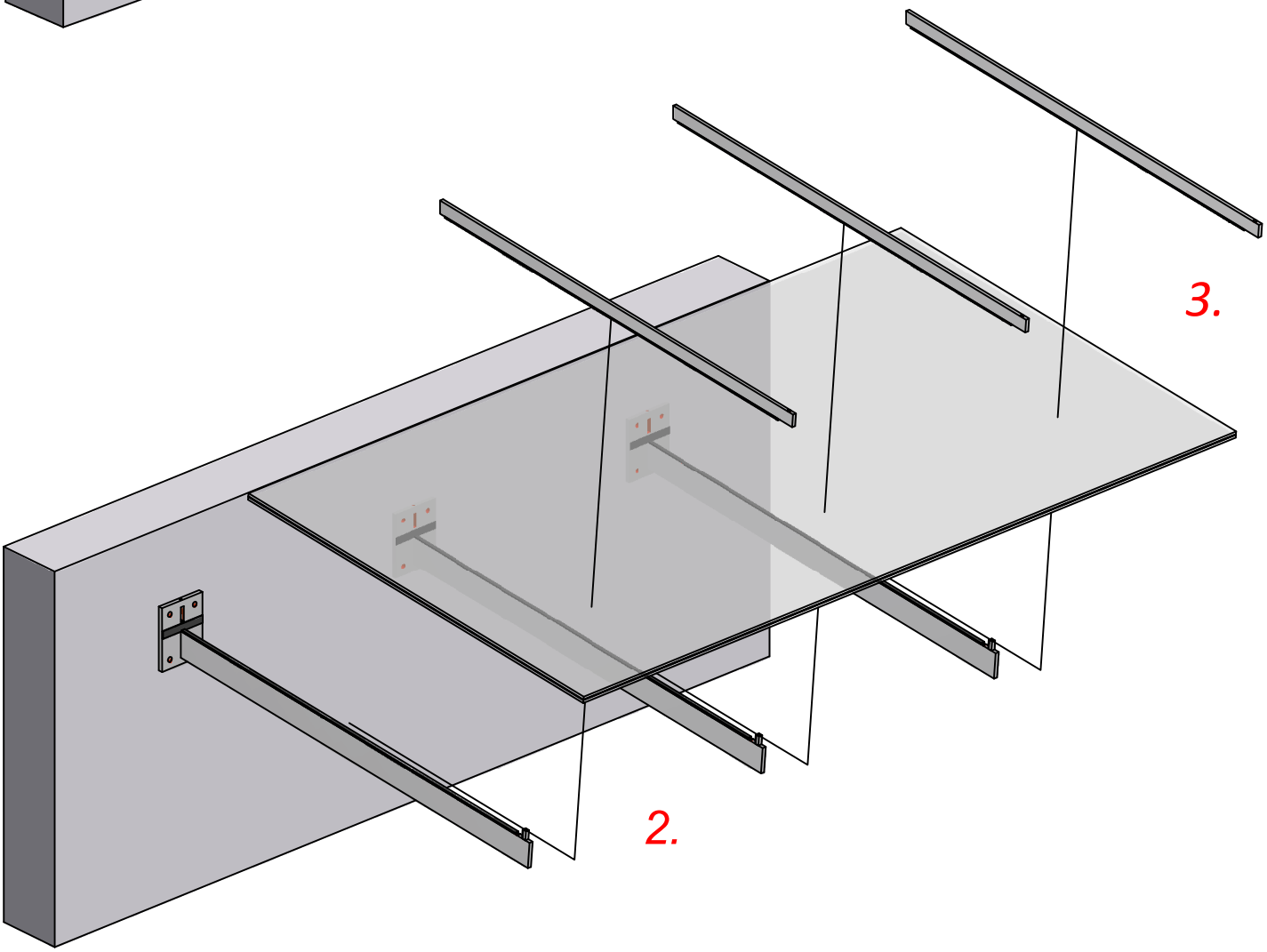
3.
2.

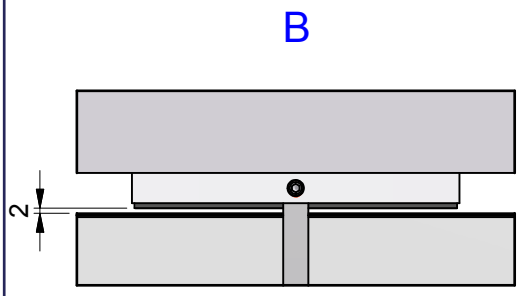

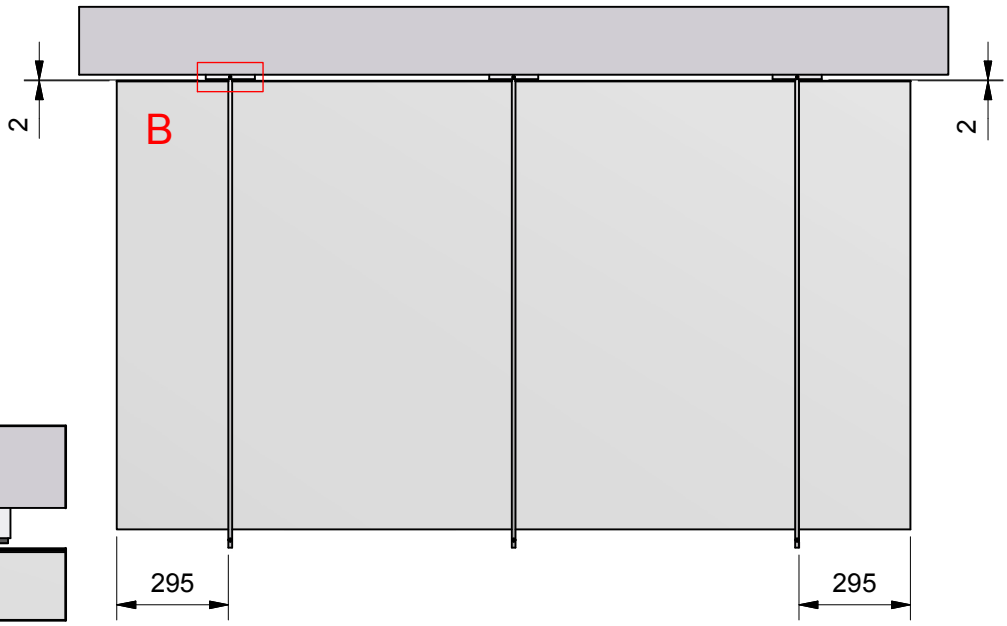

Die Befestigungsschrauben soweit hineinschrauben, bis es zu einem Kontakt zwischen oberer Deckleiste und Glasscheibe kommt. Im weiteren Verlauf, die Schrauben nur noch soweit anziehen, das die obere Deckleiste sich in ihrer Form (Bogen im mittleren Bereich) nicht verbiegt.

Empfehlung : Schrauben abwechselnd anziehen !!!

Insert and turn the screws until there is slight contact of the glass pane and the clamping bracket .Tighten the screws slowly so that the contact along the entire clamp bracket is ensured and does not bow in the middle.
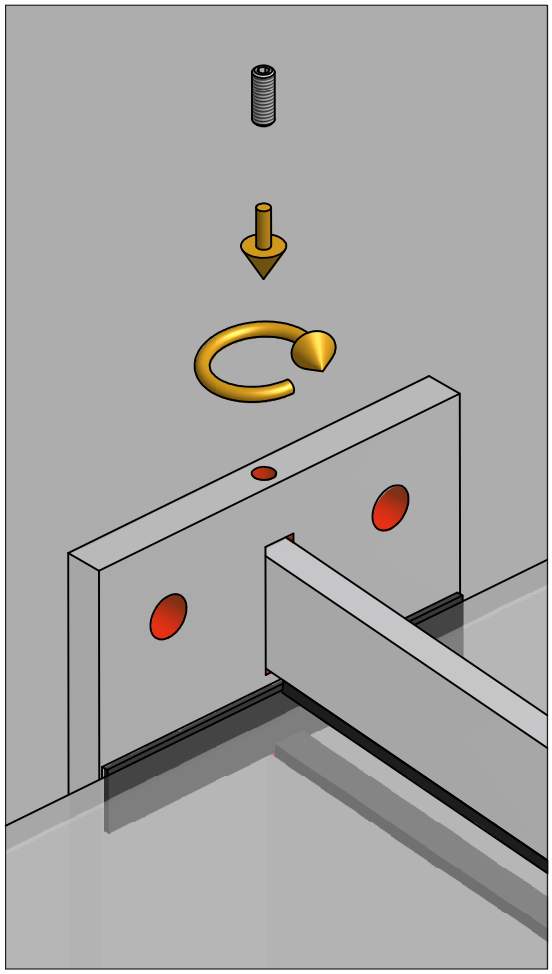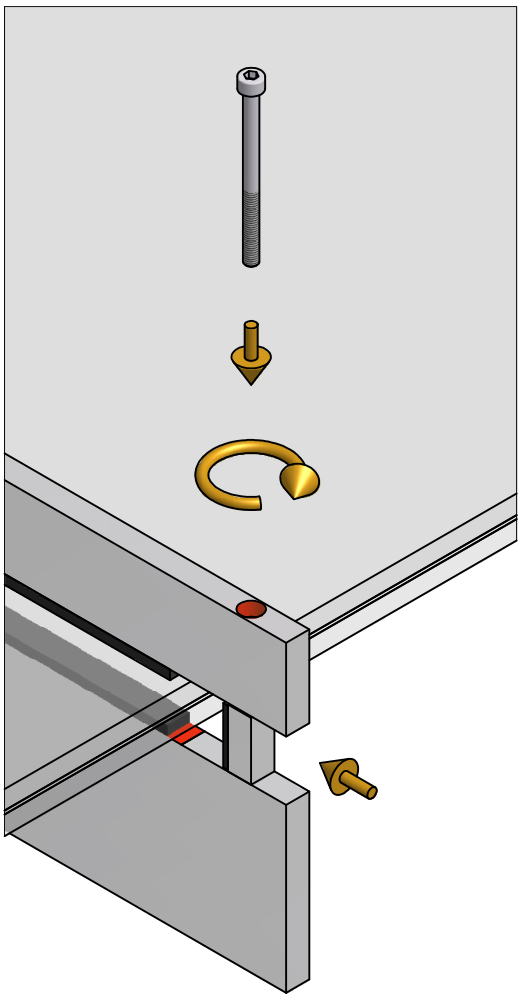
Recommendation: tighten the screws alternately!